NADPROŻE N1 1szt.

1:10
[mm]

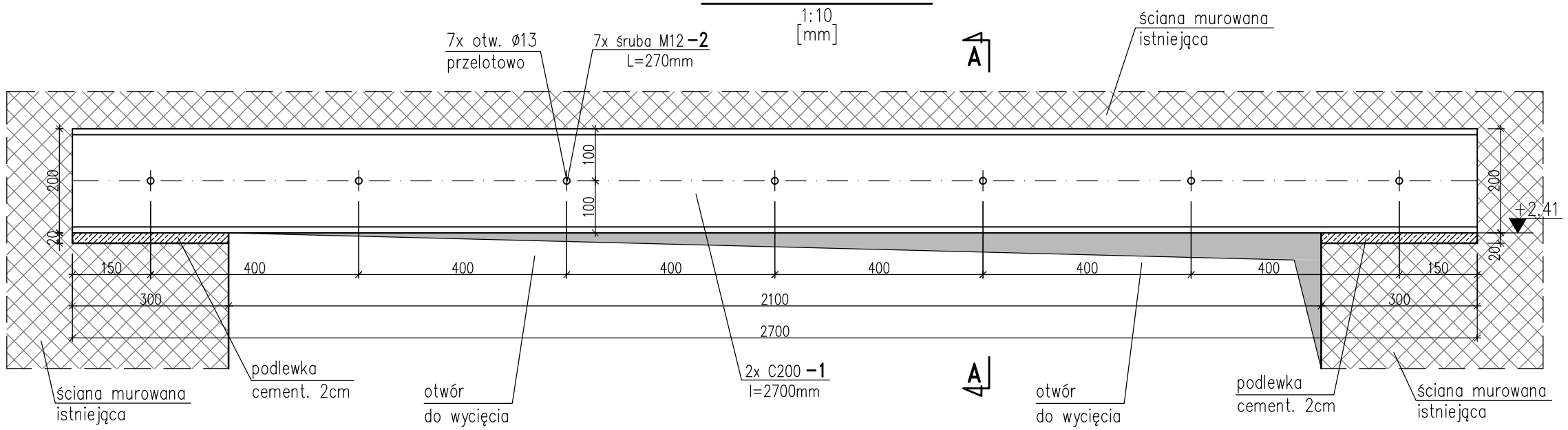

A–A

1:10
[mm]

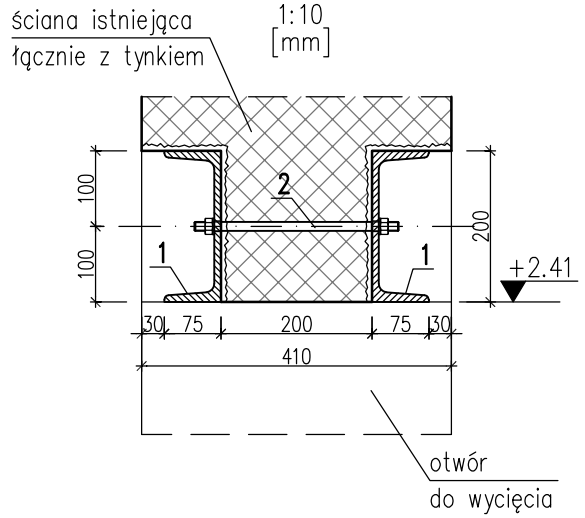

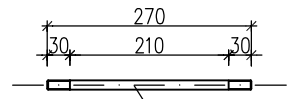

2
pręt Ø12–270 – St3S gwintowany obustronnie
Nakrętka M12 szt.2
Podkładka 13 szt.2

NADPROŻE N2 1szt.

1:10
[mm]

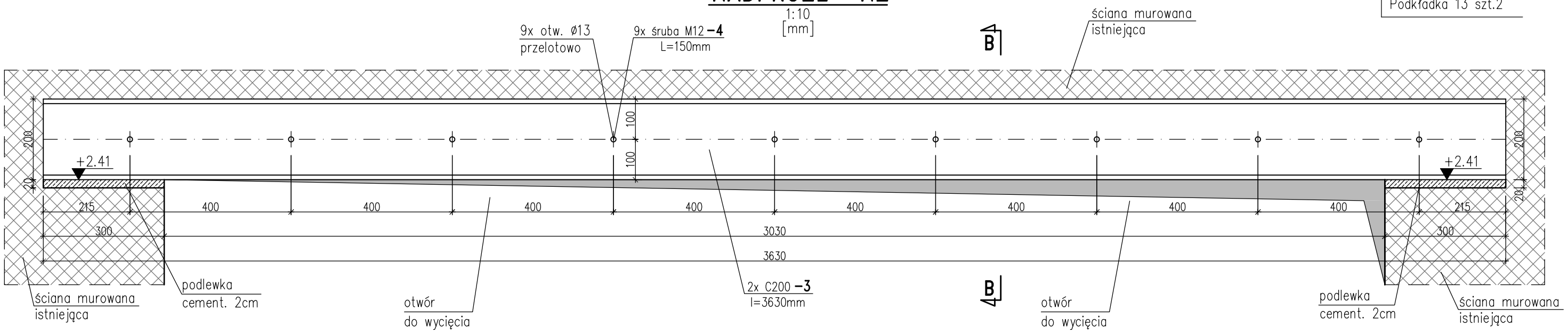

B–B

1:10
[mm]

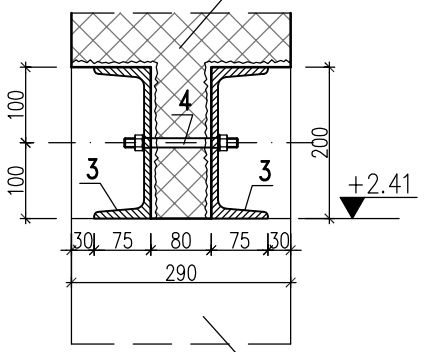

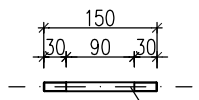

4
pręt Ø12–150 – St3S gwintowany obustronnie
Nakrętka M12 szt.2
Podkładka 13 szt.2

Wykaz stali profilowej:

Poz. 1 – C200–2700 szt.2
Poz. 2 – M12–270 szt.7
Poz. 3 – C200–3630 szt.2
Poz. 4 – M12–150 szt.9

Oznaczenia

– ściana murowana istniejąca

Uwagi

1. Stal profilowa: St3S.
2. Wymiary podano w mm.
3. Nadproża wykonywać wg opisu technicznego.
4. Zabezpieczenie antykorozyjne wg opisu technicznego.
5. Jako ±0,00m przyjęto poziom podłogi 1 piętra (na korytarzu).
6. Wszystkie wymiary i rzędne oznaczone na rys. zweryfikować w naturze.
7. Rozpatrywać z opisem technicznym jako integralną częścią projektu.
8. Wszelkie rozbieżności uzgodnić z projektantem konstrukcji.

NAZWA OBIEKTU:	PRZEBUDOWA BUDYNKU SZKOŁY W ZESPOLE SZKÓŁ CENTRUM KSZTAŁCENIA ROLNICZEGO	
ADRES OBIEKTU:	DZ. NR EW. 380/10, OBRĘB: STARE LUBIEJEWO, GM. OSTRÓW MAZOWIECKA	
NAZWA RYSUNKU:	NADPROŻA STALOWE N1, N2	
PROJEKTANT KONSTR.:	MGR INŻ. CEZARY STANKIEWICZ UPR. NR MAZ/0803/PWBKb/16 W SPEC. KONSTR.–BUD.	PODPIS:
SPRAWDZAJĄCY KONSTR.:	INŻ. RYSZARD WILANOWSKI UPR. NR 146/94/Os W SPEC. KONSTR.–BUD. I ARCH.	PODPIS:
DATA: 02.2018.	NR RYS.:	SKALA: 1:10