Schemat ideowy tablicy TB-8

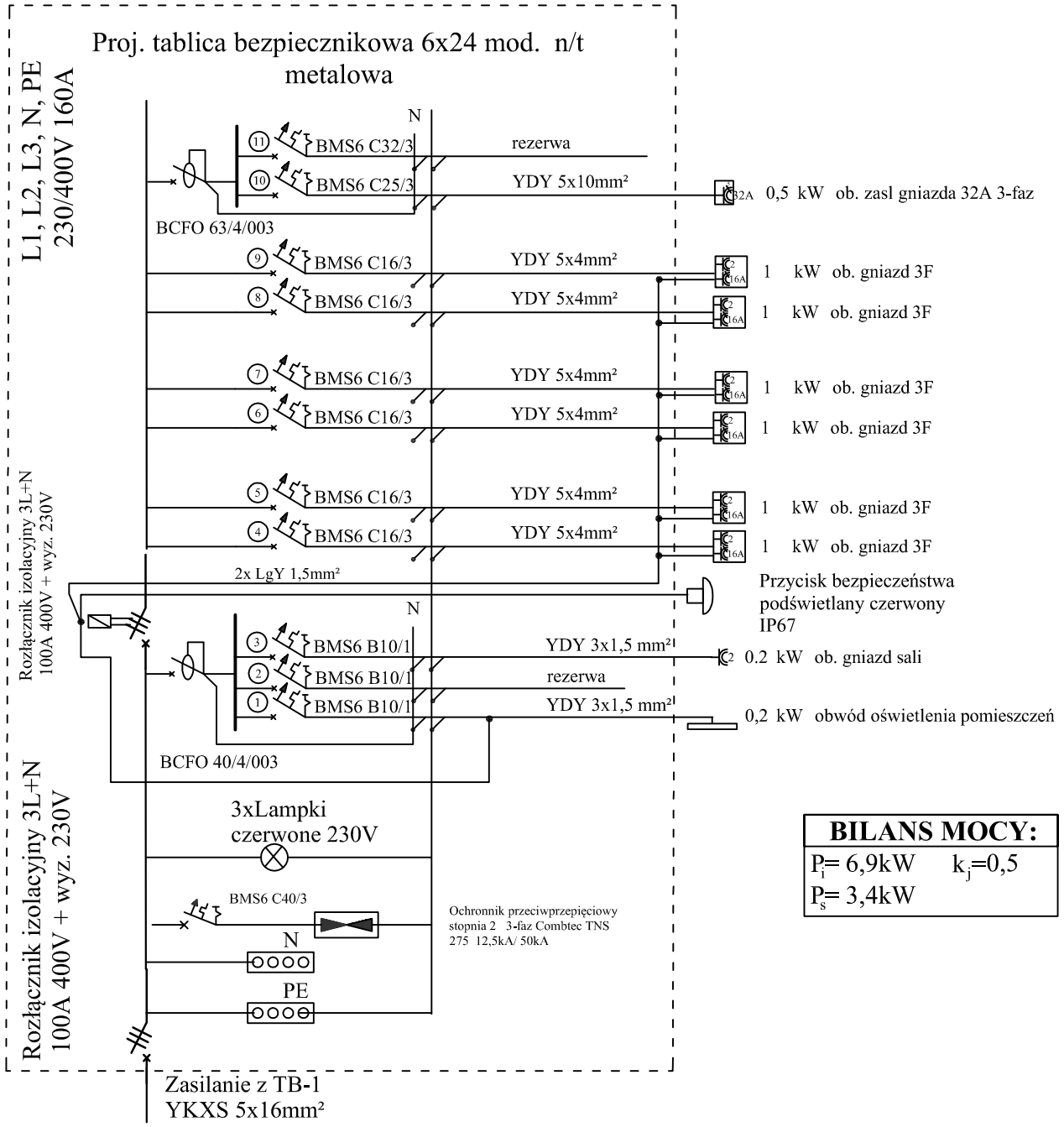

BILANS MOCY:	
P_i= 6,9kW	k_j=0,5
P_s= 3,4kW	

JGM PROJEKT Marcin Grzesiukiewicz

19-300 Ełk, ul. Bema 31

adres inwestycji	**Projekt branży elektrycznej przebudowy z rozbudową instalacji elektrycznej z rozdzielnią- budynek warsztatów ZSCKR w Sejnach przy ul. Konarskiego 23**	data opracowania	**10.06.2020 r.**
skala	B/S	nazwa: Schemata ideowy TB-8	nr rys. E-10
projektant			podpis

INSTALACJE ELEKTRYCZNE: projektant

mgr inż. **Marcin Grzesiukiewicz**

upr. bud. nr ewid. PDL/0154/PWOE/10

w specjalności Instalacyjnej