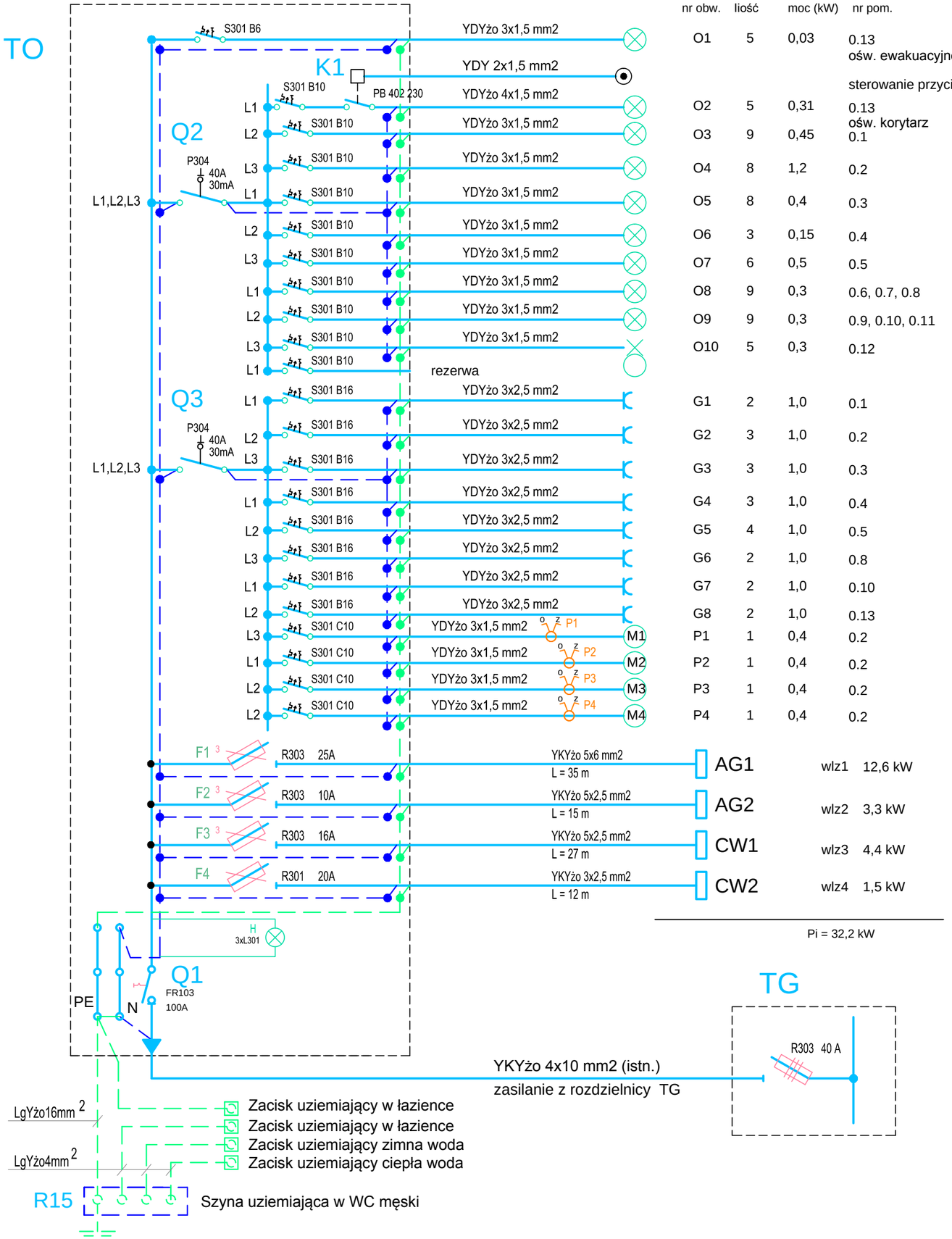

nr obw.	ilość	moc (kW)	nr pom.
O1	5	0,03	0.13 ośw. ewakuacyjno-kierunkowe
			sterowanie przyciskami
O2	5	0,31	0.13 ośw. korytarz
O3	9	0,45	0.1
O4	8	1,2	0.2
O5	8	0,4	0.3
O6	3	0,15	0.4
O7	6	0,5	0.5
O8	9	0,3	0.6, 0.7, 0.8
O9	9	0,3	0.9, 0.10, 0.11
O10	5	0,3	0.12
G1	2	1,0	0.1
G2	3	1,0	0.2
G3	3	1,0	0.3
G4	3	1,0	0.4
G5	4	1,0	0.5
G6	2	1,0	0.8
G7	2	1,0	0.10
G8	2	1,0	0.13
P1	1	0,4	0.2
P2	1	0,4	0.2
P3	1	0,4	0.2
P4	1	0,4	0.2

AG1	wlz1	12,6 kW
AG2	wlz2	3,3 kW
CW1	wlz3	4,4 kW
CW2	wlz4	1,5 kW

Pi = 32,2 kW

TO

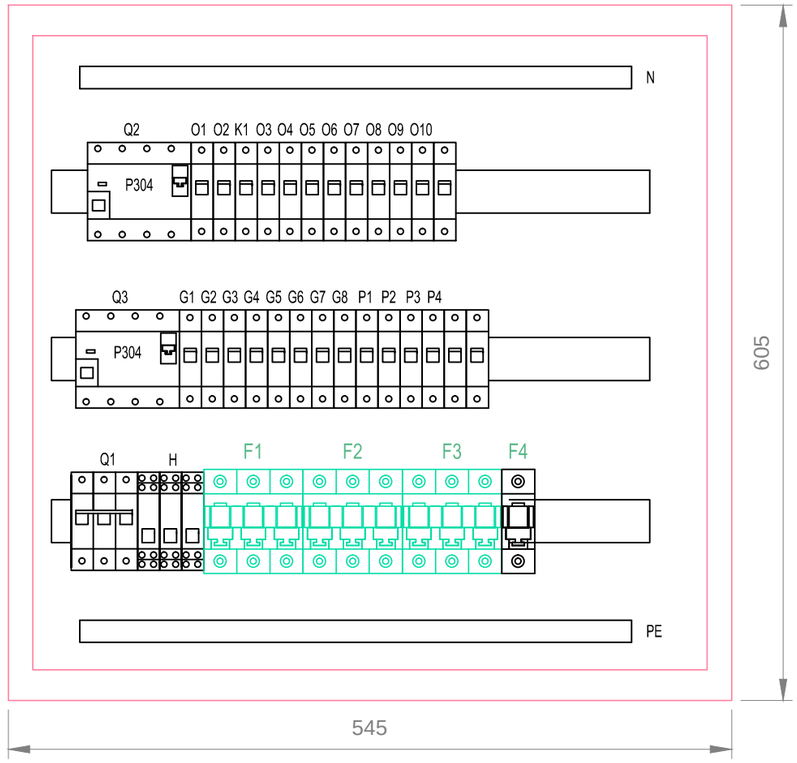

Rozdzielnica natynkowa
BF-O-3/72-P
prod. EATON

Pi = 32,2 kW
kj = 0,6 kW
Pz= 19,3 kW
Iz= 29,7 A

SIEĆ ODBIORCZA UKŁAD TN-S
SAMOCZYNNE WYŁĄCZENIE ZASILANIA
WYŁĄCZNIKI RÓŻNICOWOPRĄDOWE

Projekt: REMONT WRAZ Z PRZEBUDOWĄ SALI GIMNASTYCZNEJ ORAZ ZAPLECZA SANITARNEGO W CELU ZAPEWNIENIA DOSTĘPNOŚCI OSOBOM NIEPEŁNOSPRAWNYM w ZPSZ-W w Głogowie przy ul. Sportowej 1

Jedn. projektowa:

AMBIT
Joanna Nowak
ul. Kotlarska 1A/3; 67-200 Głogów
ambit@ambit.glogow.pl
http://www.ambit.glogow.pl
tel. 76 727 78 02 | kom. 600 090 139 | fax. 76 744 22 70

Inwestor: Zespół Placówek Szkolno-Wychowawczych w Głogowie
ul. Sportowa 1
67-200 Głogów

Teren inwest.: Zespół Placówek Szkolno-Wychowawczych w Głogowie
ul. Sportowa 1

Działka numer	Jednostka ewid.	Obręb
86/2	020301_1m. Głogów	0009 - Żarków

Tytuł rys.: SCHEMAT IDEOWY ZASILANIA - ROZDZIELNICA OBIEKTOWA TO

Elektryka	Zespół	Imię i nazwisko	Nr upr.	Podpis
	Projektant w spec. inst.-elektr.	mgr inż. Jan Tokarz	upr. proj. nr 18/98/Lw Uprawnienia budowlane do projektowania bez ograniczeń w specjalności instalacyjnej w zakresie sieci, instalacji i urządzeń elektrycznych i elektroenergetycznych	

Inf. rys.

Nr proj.	Skala	Faza	Data	Branża	Nr rysunku
294	1:10	PB	17.10.2016	Elektryczna	E1.1
Nazwa wł.	sch_zas_rev2				