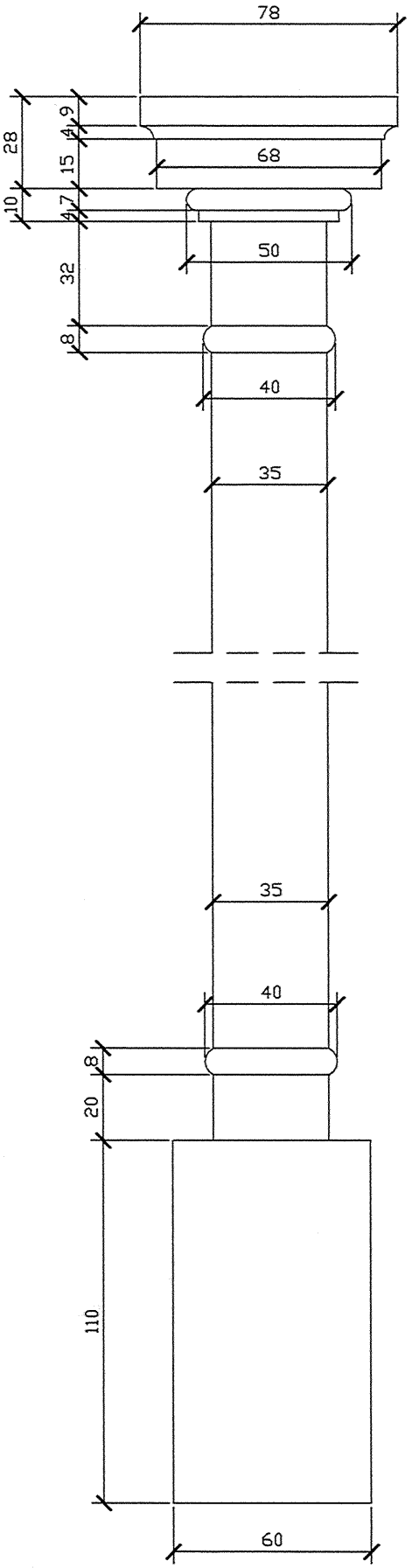

DETAL ZDOBIENIA SŁUPKA ZEWNĘTRZNEGO STOLARKI OKIENNEJ

skala 1:20

SPECJALNY OŚRODEK SZKOLNO-WYCHOWAWCZY ul. Korczaka 1, Damnica		nr rys. 6
	DETAL ZDOBIENIA OKNA	
skala : 1:20	autor: Inż. Arkadiusz Gołębiewski upr. nr. 388/Gd/2002	
data : listopad 2009		