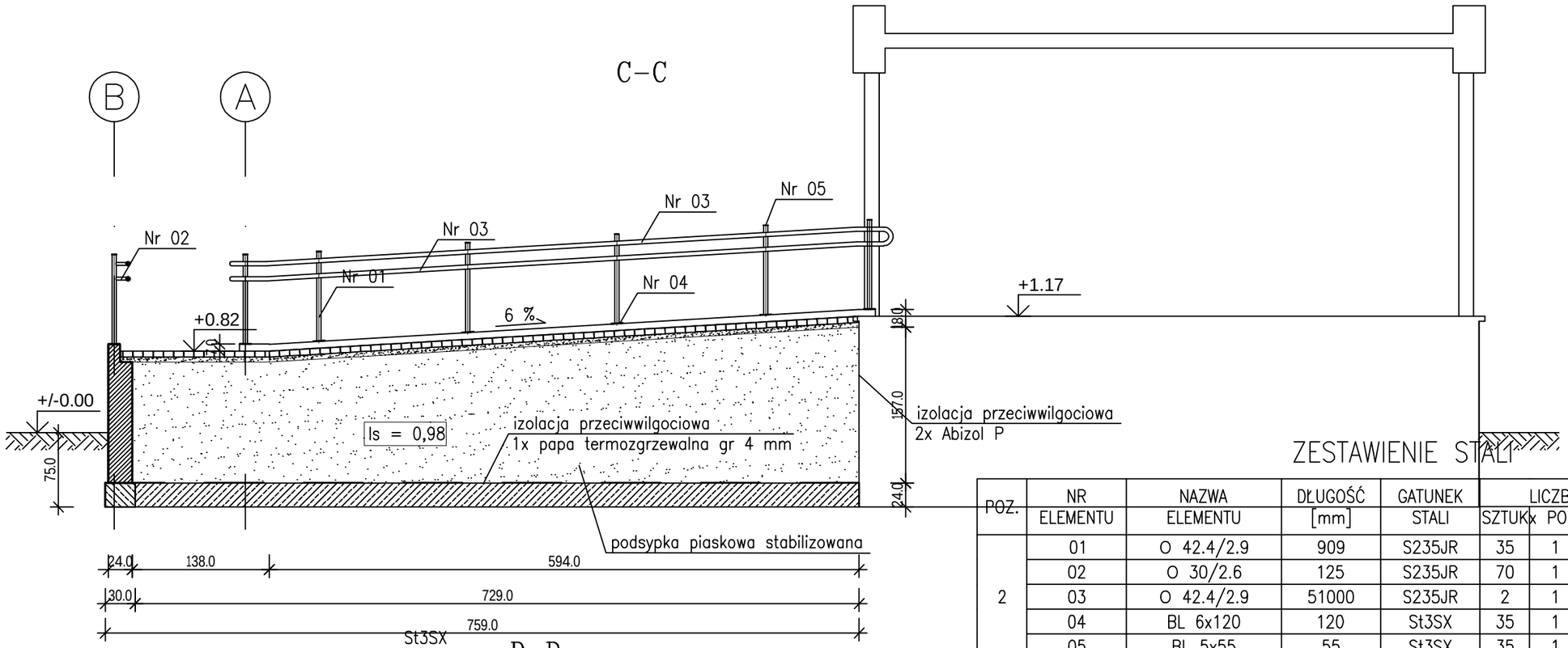

ZESTAWIENIE STALI

POZ.	NR ELEMENTU	NAZWA ELEMENTU	DŁUGOŚĆ [mm]	GATUNEK STALI	LICZBA SZTUK	x POZ	RAZEM	DŁ. RAZEM [m]	MASA RAZEM [kg]	POLE RAZEM [m2]
2	01	O 42.4/2.9	909	S235JR	35	1	35	31.82	89.88	4.24
	02	O 30/2.6	125	S235JR	70	1	70	8.75	15.37	0.82
	03	O 42.4/2.9	51000	S235JR	2	1	2	102.00	288.15	13.59
	04	BL 6x120	120	St3SX	35	1	35	4.20	23.74	1.06
	05	BL 5x55	55	St3SX	35	1	35	1.93	4.16	0.23
OGÓŁEM									421.3	19.94
NADDATEK NA SPOINY: 1.8%									7.58	0.36
NADDATEK NA NIERÓWNOŚCI: 2%									8.43	0.4
NADDATEK NA ELEM. DODATK.: 1.5%									6.32	0.3
RAZEM:									443.63	21

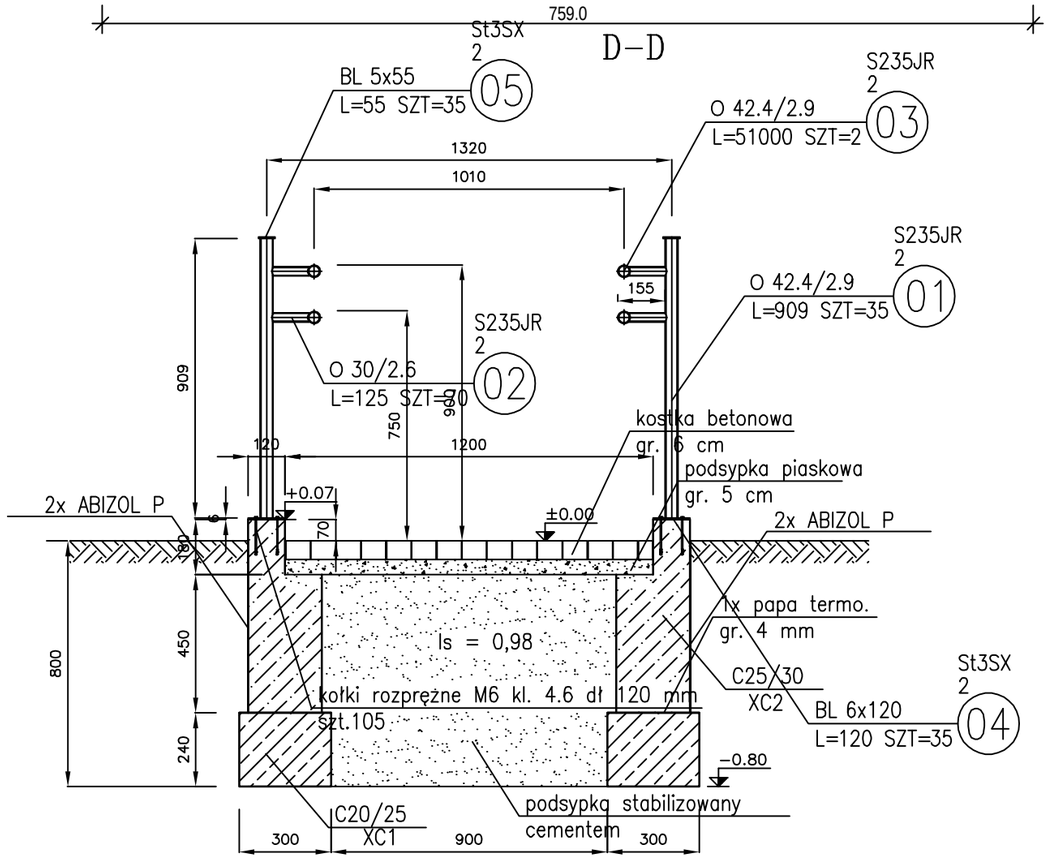

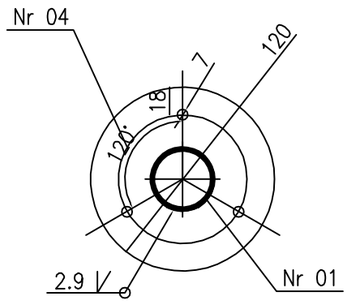

INWESTOR:
PUBLICZNA SZKOŁA PODSTAWOWA
im. BRONISŁAWA MALINOWSKIEGO
ul. SZKOLNA 20a 86-160 WARLUBIE

INWESTYCJA:
PODJAZD DLA OSÓB NIEPEŁNOSPRAWNYCH PORUSZAJĄCYCH SIĘ NA WÓZKACH INWALIDZKICH

BIURO PROJEKTOWE:
Zakład Projektowania i Usług Budowlanych
"BENBUD"
inż. Benedykt Reder
ul. Ks. dr Wł. Łęgi 1/27, 86-300 Grudziądz

NAZWA RYSUNKU	SKALA:	BRANŻA:
PRZEKROJE C - C, D - D	1:50/20	BUDOWLANA

FAZA:	DATA:	NUMER RYSUNKU:
PROJEKT TECHNICZNY	30.04.2023 r.	B - 04

FUNKCJA:		PODPIS:
PROJEKTANT Branża:konstrukcja	INŻ. BENEDYKT REDER Upr. konstrukcyjne b.o. nr UAN-IV/8346/113/TO/88	